EHB Brüstungstechnik AG Alte Strasse 11, 4665 Oftringen
Tel. 062 - 789 51 10, Fax 062 - 789 51 19
E-Mail: admin@ehbag.ch
CHE-104.295.094 MWST

Abdeckbarer Bodenkanal

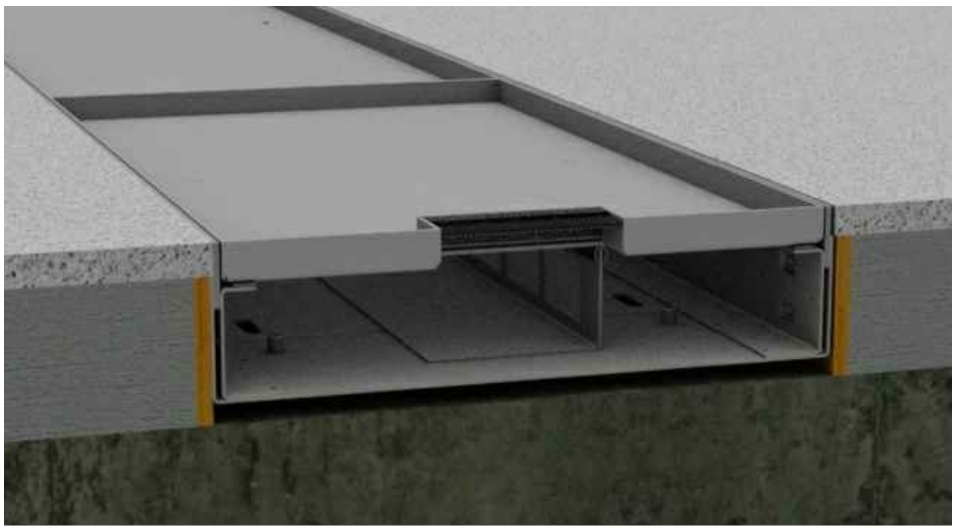

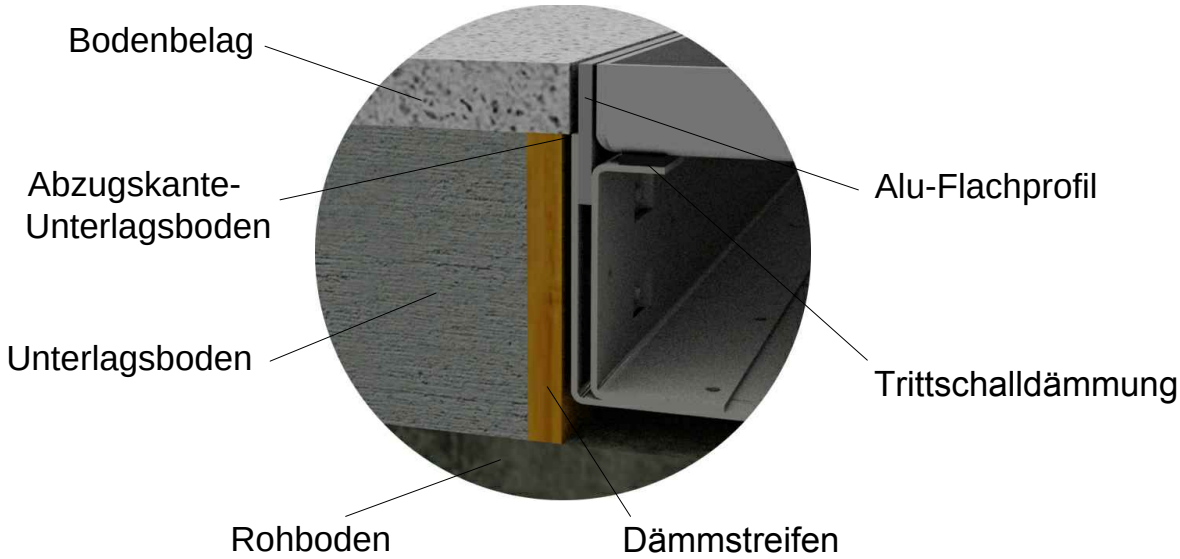

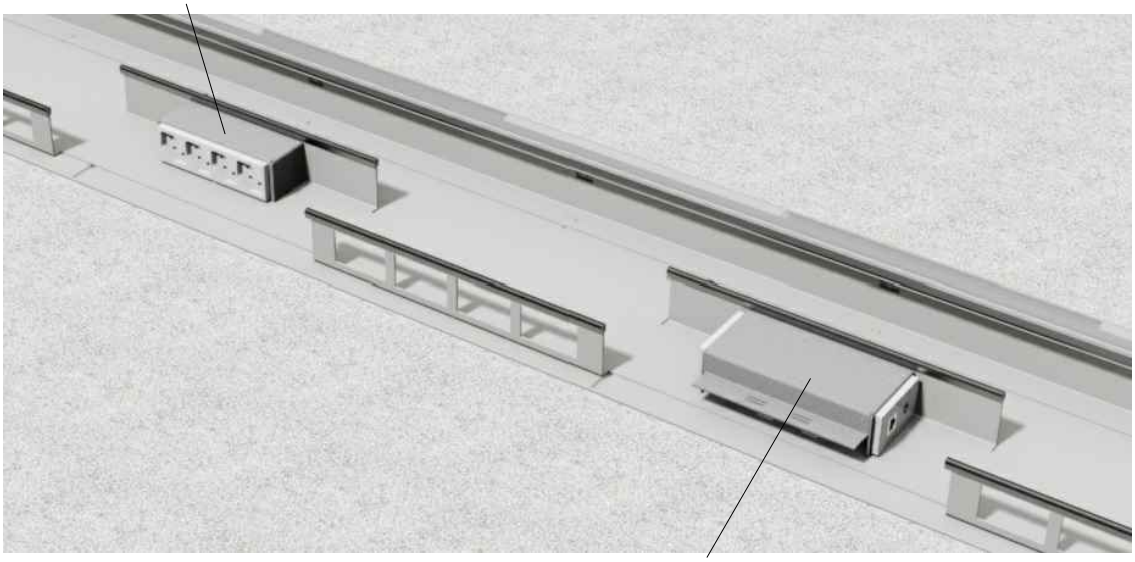

03/14 10.1.002

EHB Brüstungstechnik AG Alte Strasse 11, 4665 Oftringen
Tel. 062 - 789 51 10, Fax 062 - 789 51 19
E-Mail: admin@ehbag.ch
CHE-104.295.094 MWST

abdeckbarer Bodenkanal

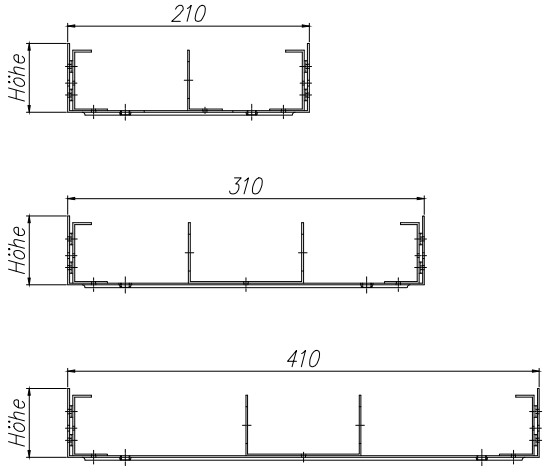

Breite:	Höhe:	Art.-Nr.:
210	50	900205001
210	60	900206001
210	80	900208001
310	50	900305001
310	60	900306001
310	80	900308001
410	50	900405001
410	60	900406001
410	80	900408001

Variante Stahldeckel

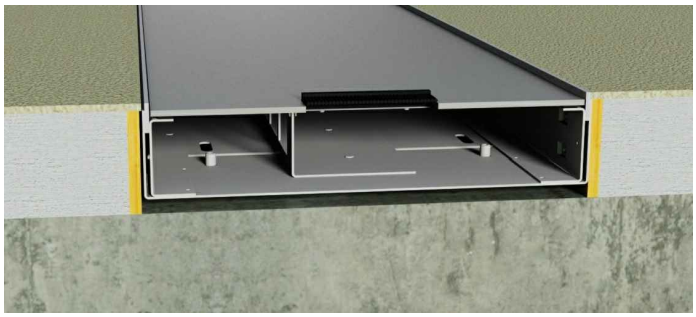

Variante Kassettendeckel

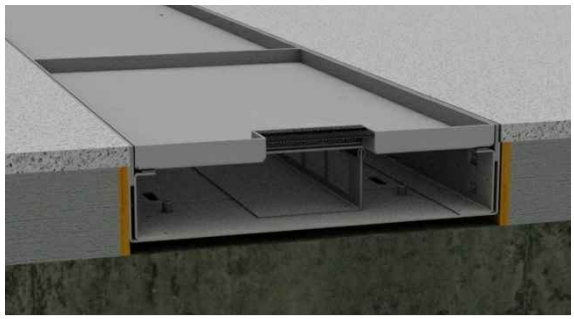

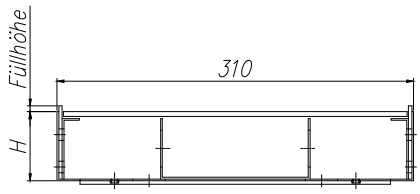

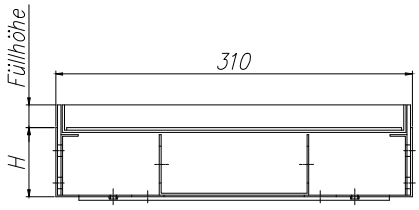

* Sondergrössen auf Anfrage

EHB Brüstungstechnik AG Alte Strasse 11, 4665 Oftringen
Tel. 062 - 789 51 10, Fax 062 - 789 51 19
E-Mail: admin@ehbag.ch
CHE-104.295.094 MWST

FLF-Box (für abdeckb. Bodenkanal)

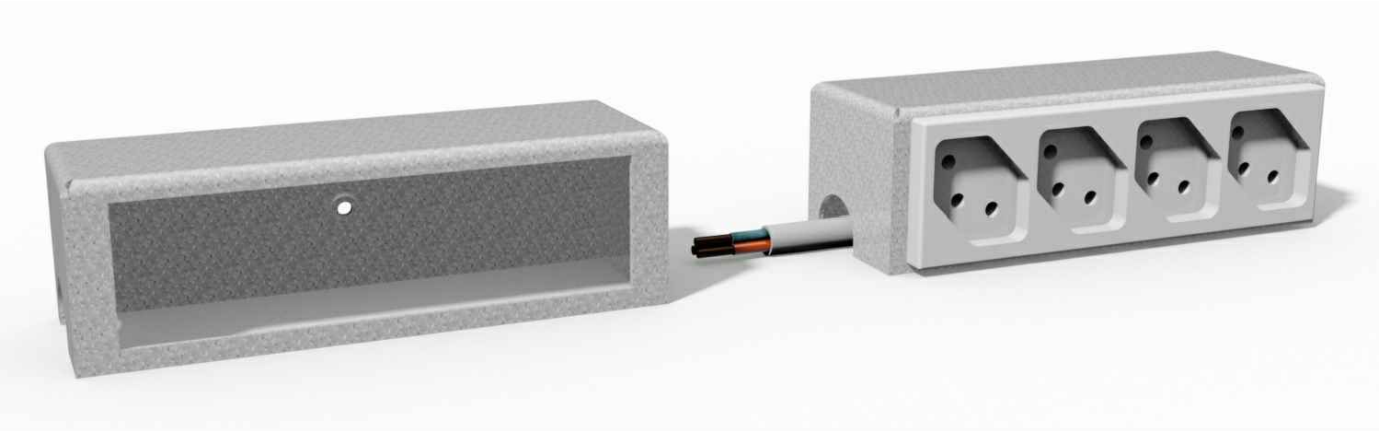

900 000 151	**FLF-Box Starkstrom**	**FLF-Steckdose Gr. II quer parallel** Dim.: 45 x 42 x 135 bestückt und verdrahtet mit: 4 x Typ13 - parallel mit Schraubklemmen 3-adriges Kabel 1.5mm², Drahtende verlötet, Länge 300mm
900 000 152	**FLF-Box Starkstrom**	**FLF-Steckdose Gr. II quer geschaltet** Dim.: 45 x 42 x 135 bestückt und verdrahtet mit: 4 x Typ13 (2 x parallel (2P, 2N)) mit Schraubklemmen 5-adriges Kabel 1.5mm², Drahtende verlötet, Länge 300mm

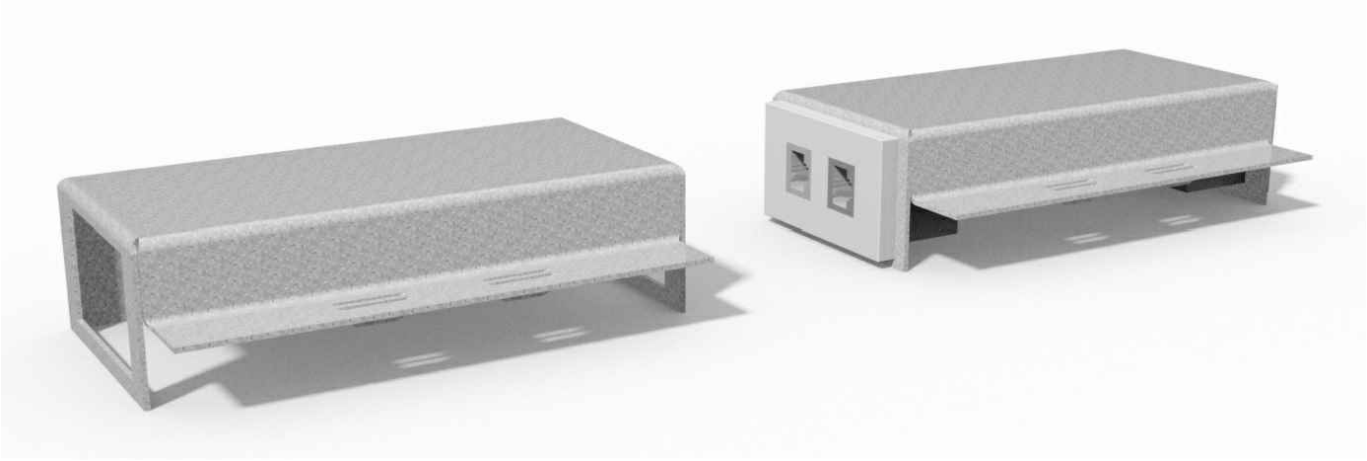

900 000 155	**FLF-Box Schwachstrom**	**leer** Dim.: 92 x 42 x 150 (2 x FLF)

EHB Brüstungstechnik AG Alte Strasse 11, 4665 Oftringen
Tel. 062 - 789 51 10, Fax 062 - 789 51 19
E-Mail: admin@ehbag.ch
CHE-104.295.094 MWST

Detail Rohbauphase

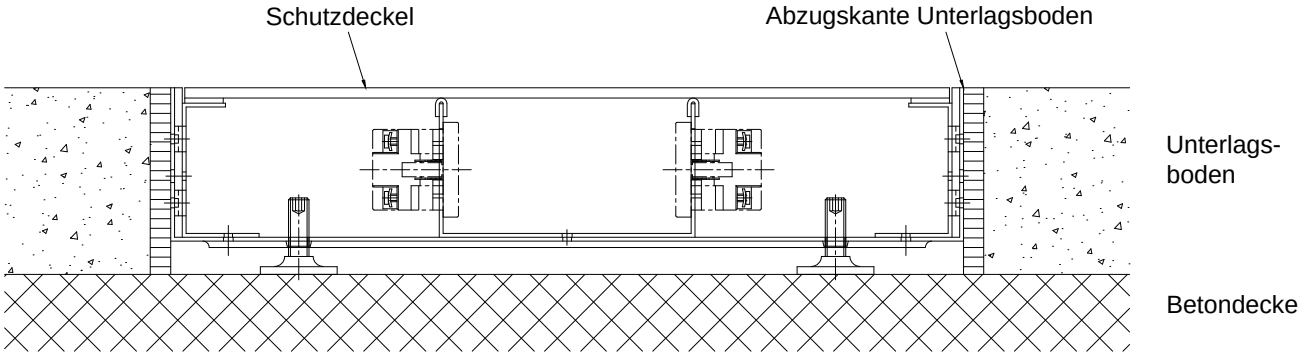

Detail Endausbau (Teppich, Linoleum)

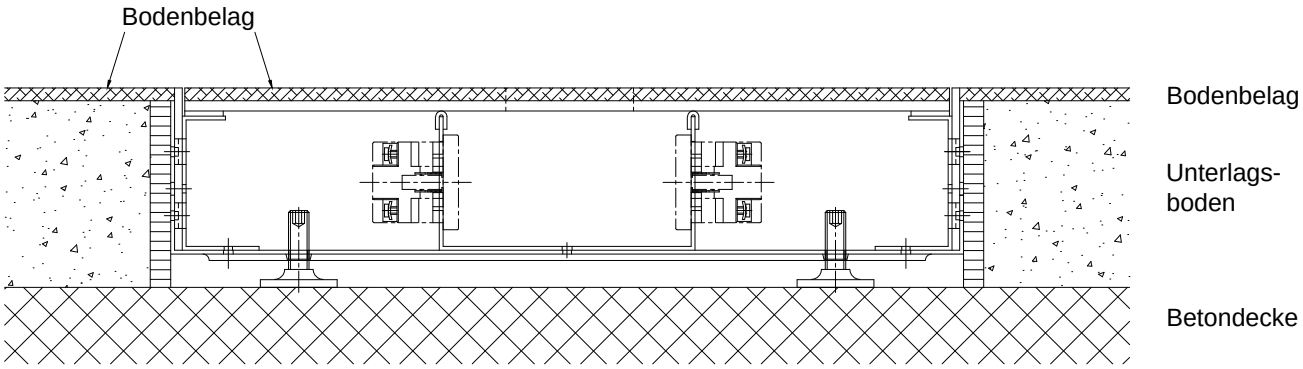

Detail Endausbau (Parkett, Stein)

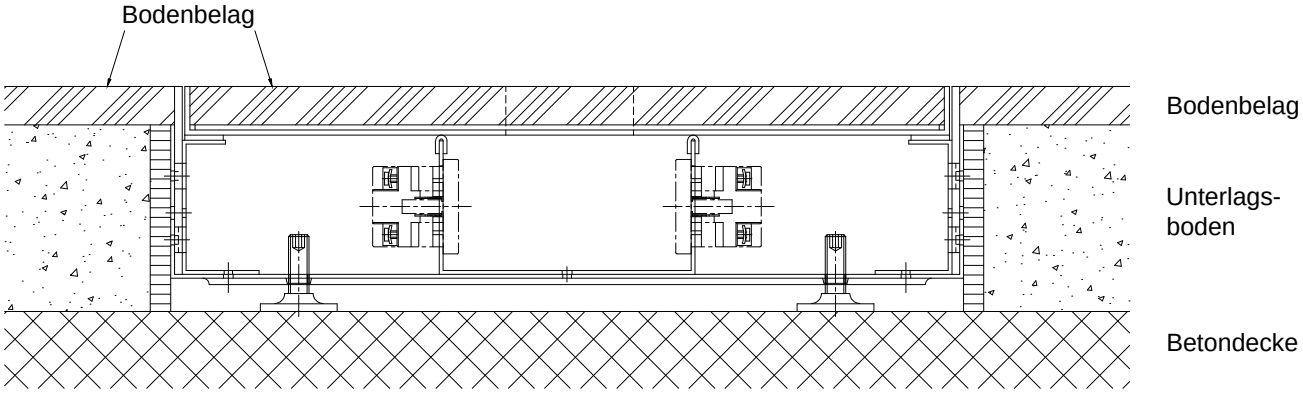

System:
Ueber die ganze Länge zu öffnender Elektro-Installationskanal. Ermöglicht ein leichteres Verkabeln sowie ein schnelles Anpassen von erweiterten Anschlusswünschen.

Oberfläche:
Kanalschale send. verzinkt, Alu-Deckel aufgekantet blank, Einlegedeckel in Zinkor 2mm stark.

EHB Brüstungstechnik AG Alte Strasse 11, 4665 Oftringen
Tel. 062 - 789 51 10, Fax 062 - 789 51 19
E-Mail: admin@ehbag.ch
CHE-104.295.094 MWST

Detail Rohbauphase

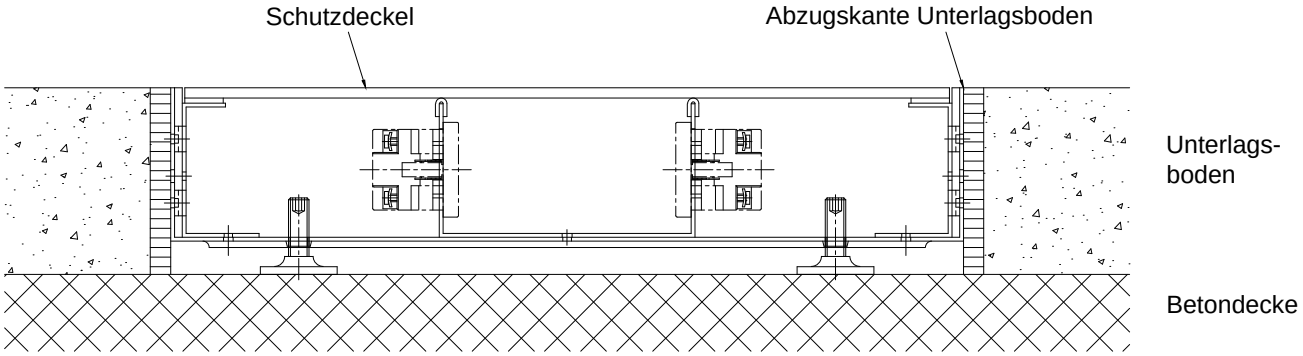

Detail Endausbau (Teppich, Linoleum)

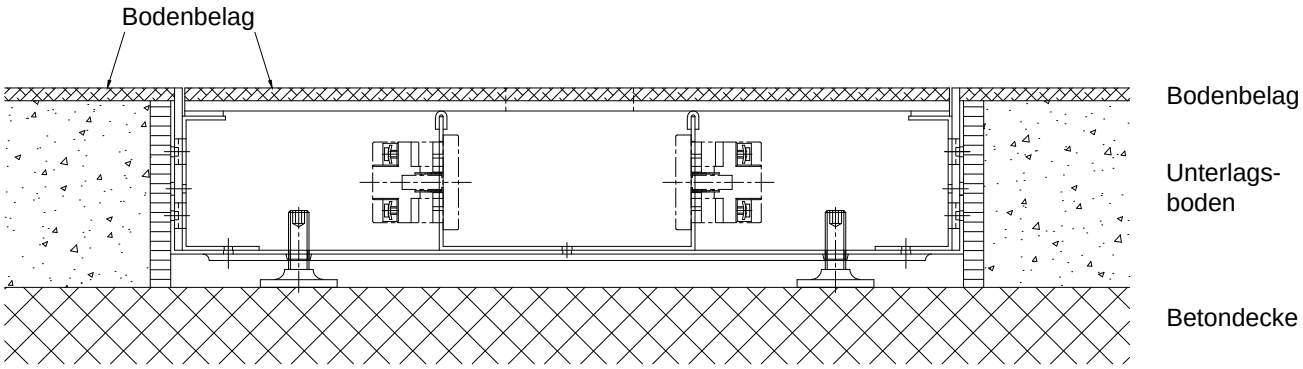

Detail Endausbau (Parkett, Stein)

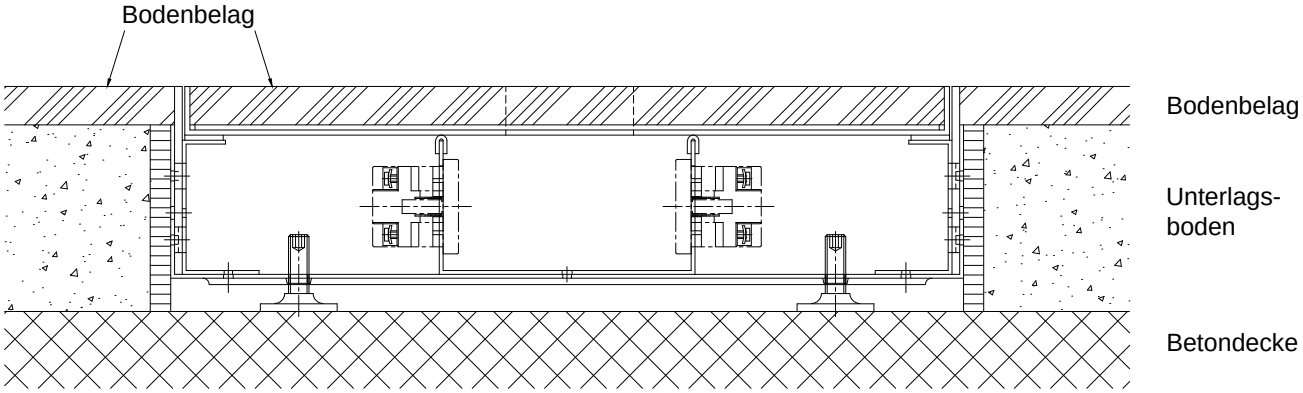

System:
Ueber die ganze Länge zu öffnender Elektro-Installationskanal. Ermöglicht ein leichteres Verkabeln sowie ein schnelles Anpassen von erweiterten Anschlusswünschen.

Oberfläche:
Kanalschale send. verzinkt, Alu-Deckel aufgekantet blank, Einlegedeckel in Zinkor 2mm stark.

EHB Brüstungstechnik AG Alte Strasse 11, 4665 Oftringen
Tel. 062 - 789 51 10, Fax 062 - 789 51 19
E-Mail: admin@ehbag.ch
CHE-104.295.094 MWST

Montageanleitung für abdeckbare Bodenkanäle

Schritt 1
Vor Montage des Bodenkanals müssen die Räume geräumt und besenrein zur Verfügung stehen. Von der Bauleitung ist ein verbindlicher Meterriss anzubringen oder ein vorhandener zu bestätigen.

Schritt 2
es ist zu prüfen, ob die für das zu montierende Kanalsystem erfordeliche Unterlagsbodenhöhe zur Verfügung steht. Eine Grobnivellierung der Betondecke kann Bodenunebenheiten aufdecken (zulässige Höhenunterschiede bis 20mm nach DIN 18202 Blatt 3). Grobe Unebenheiten in der Betondecke sind durch die Bauleitung beseitigen zu lassen.

Schritt 3
Den genauen Verlauf der Kanalschalen ausmessen und mit einer Richtschnur kennzeichnen.

Schritt 4
Nach dem Spannen der Richtschnur werden die Kanalschalen grob verlegt.
Bei asymetrischen Bodenkanälen ist die versetzte Lage der Trennwände zu beachten, um eine gleichmässige Zugführung zu gewährleisten.

Schritt 5
Mit einem Akkuschrauber wird das gesamte Kanalsystem mittels der Nivellierschrauben auf die Unterlagsbodenhöhe nivelliert. Anschliessend wird der Bodenkanal durch die Durchgangslöcher mit der Betondecke verschraubt.

Schritt 6
Einlegen der Kanalschutzdeckel vor dem Einbringen des Unterlagsboden.
(Beim nicht einhalten dieser Weisung übernimmt die EHB Brüstungstechnik AG, Oftringen keine Haftung).

Schritt 7
Nochmalige Kontrolle der Höhe vor dem Einbringen des Unterlagsbodens.

Schritt 8
Nach Fertigstellung der Montage sollte der Unterlagsboden eingebracht werden. Hierbei dient die Oberkante der Kanalschale als Abziehhilfe.

EHB Brüstungstechnik AG Alte Strasse 11, 4665 Oftringen
Tel. 062 - 789 51 10, Fax 062 - 789 51 19
E-Mail: admin@ehbag.ch
CHE-104.295.094 MWST

- WICHTIG -

Bodenkanal darf nur mit eingelegtem Schutzdeckel eingegossen werden.

(Beim nicht einhalten dieser Weisung übernimmt die EHB Brüstungstechnik AG, Oftringen keine Haftung.)

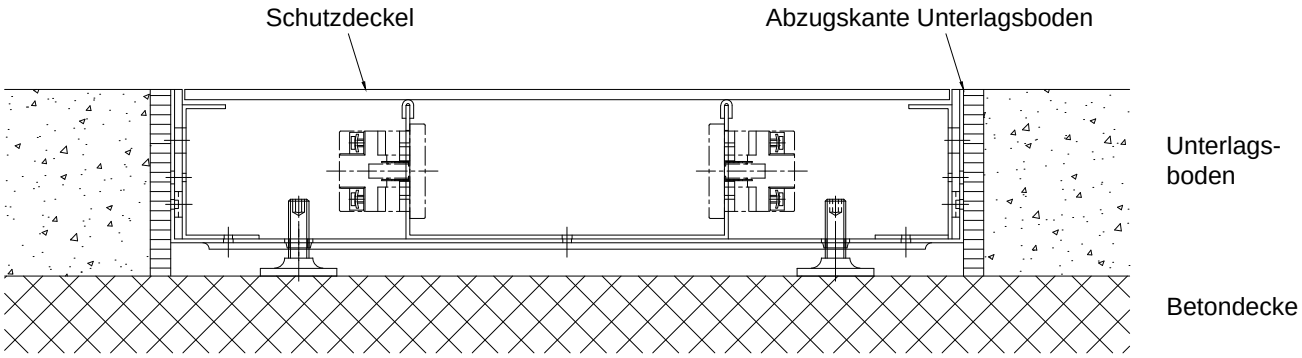

- WICHTIG -

EHB Brüstungstechnik AG
Alte Strasse 11, 4665 Oftringen
Tel. 062 / 789 51 10, Fax 062 / 789 51 19
www.ehbag.ch

03/14 10.1.007

EHB Brüstungstechnik AG Alte Strasse 11, 4665 Oftringen
Tel. 062 - 789 51 10, Fax 062 - 789 51 19
E-Mail: admin@ehbag.ch
CHE-104.295.094 MWST

Belegen von Bodenkanaldeckeln

Stahldeckel 4mm (ohne Aufkantung):
- Nadelfilzbelag
- (kurzer schnittfester Velourteppich ist auch möglich)
- Parkett
- Linoleum

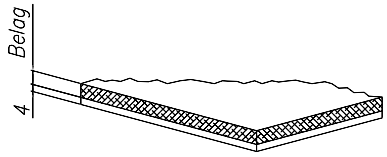

Aluminiumkassette mit Aufkantung und Verstärkungsplatte:
- Velourteppichbelag
- Schlingenfloorteppich (zwingend mit Rand)
- Parkett
- Steinplatten
- Giessmasse (Verträglichkeit prüfen !!)

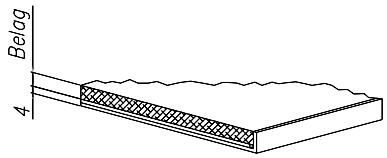

Wichtige Infos zum Parkett:

Der Parkettbelag kann je nach Jahreszeit und Raumklimabedingungen schwinden und quellen.
Bei einer vollflächigen Verklebung des Parketts auf den Bodendeckel liegt aber eine schubfeste Verbindung vor, d.h. die Schwind- und Quellkräfte müssen vom Bodendeckel aufgenommen werden und die Deckel sollten dabei nicht verformen.
Massivparkett oder Mehrschichtparkett erzeugen zudem unterschiedliche Kräfte.
Um Verformungen zu vermeiden, sollen die Kanaldeckel zwischen Parkett und Metallrand überall / rundum mind. 2mm (für elastische Kittfugen ca. 3-4mm) Fugenbreite aufweisen.
Massivparkett (z.B. Klebeparkett 8mm) erfordert zur Entlastung **zusätzlich** noch Fugen **innerhalb** der Deckelfläche.
Bei Längsverlauf des Holzes zum Deckel sollte noch 1 Fuge, bei Querverlauf noch 2 Fugen von je ca. 3mm Breite eingebaut werden.

Beispiel 2-Schicht Fertigparkett

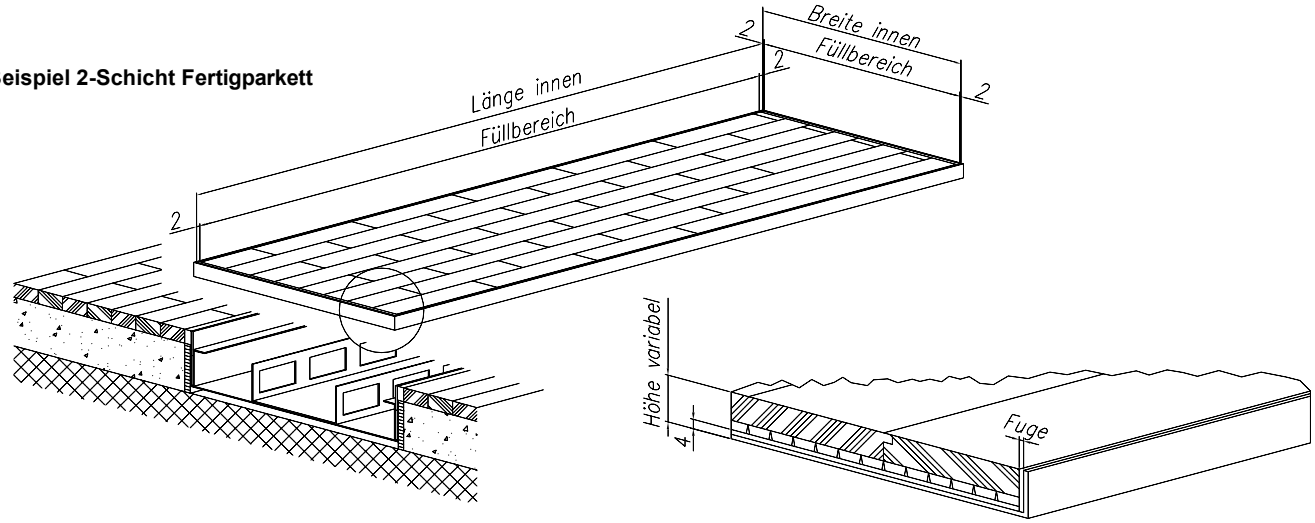

Beispiele Fugenanordnung für Massivparkett

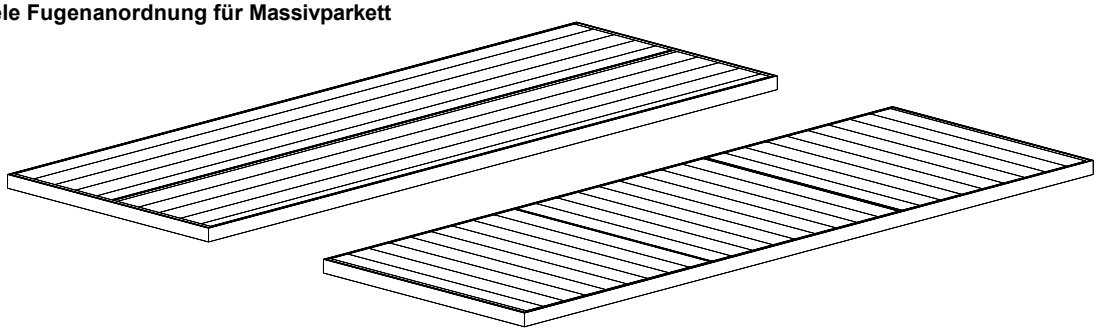

03/14 10.1.008